修理依頼書

この用紙をプリントアウトし、①～④をご記入またはチェックいただき、修理品に同梱しご送付ください。

①受付日：　　年　　月　　日					
	②お名前				
商品番号	カラー	サイズ		シーズン	
商品名					

③破損個所に印をつけてください。

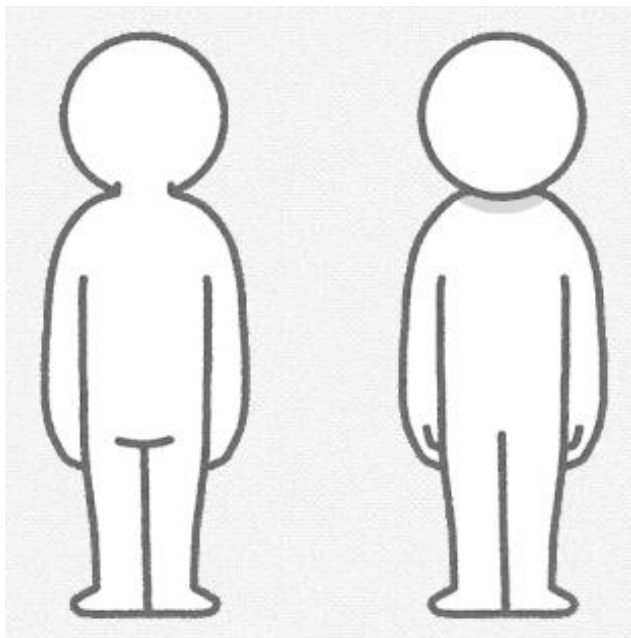

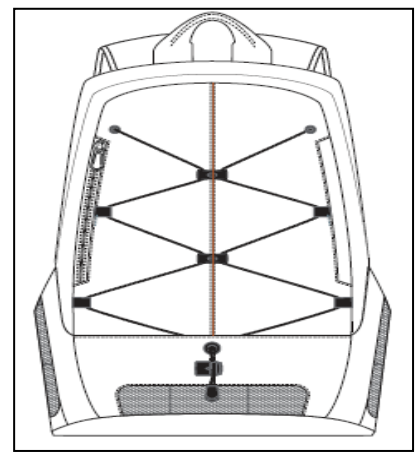

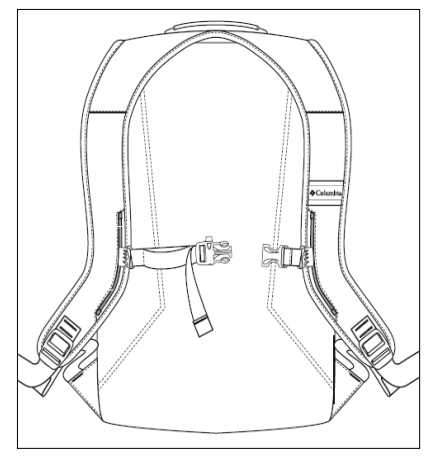

④下記項目内容をご確認いただき、ご同意いただけたら☑チェックをお願いします。

☐ 汚れを落とし乾燥させて送付します。※著しく汚れた物の修理受付は行いません 。

☐ キーホルダーやポケット内の私物・靴の中敷きは取り外して送付します。
　※紛失した場合の責任は負いかねます

☐ 見積もりに、商品到着後1～2週間ほどお時間をいただく場合がございます。

☐ 修理は機能回復のため行います。代用素材を使用し、色やデザインが変わる可能性があります。

☐ 経年劣化などにより、生地の機能や耐久性が回復できず修理できない場合がございます。

☐ 修理は新品によみがえるものではありません。仕上がりは、修理跡が残る場合がございます。

☐ 有償修理のお支払方法は、修理完了後代金引換便で発送しますので、到着時に現金で
　お支払いください。

欄は弊社で記入します。		

2023年2月更新